EVB EL60AS, EL60ASF

AUSSENJALOUSIE/RAFFSTORE MIT MOTORANTRIEB

60-MM-LAMELLEN MIT STANDARD-FÜHRUNGSSCHIENEN

EL60AS : gebördelte 60-mm-Lamellen
EL60ASF : flexible 60-mm-Lamellen

Beschreibung

- Rollgeformte Oberschiene in U-Form aus verzinktem Stahl 57 x 51 mm
- 230-V-Motor mit Wärmeschutzschalter, staub- und spritzwassergeschützt gemäß IP54
- Spezieller Wendemechanismus zur Verhinderung der selbsttätigen Lamellenverstellung unter Windlast
- Senken der Lamellen geschlossen, Heben der Lamellen mit einem Winkel von 45°
- Rollgeformte 60-mm-Lamellen mit Kunststoffbeschichtung aus teilrecyceltem Aluminium
- Stranggepresste Unterschiene 60 x 19 mm, naturfarben eloxiert oder pulverbeschichtet
- Stranggepresste Führungsschienen 26 x 14 mm mit Schlitz in ähnlicher Ausführung und schwarzer Einlage zur Geräuschdämmung
- Schwarze Unterschienen-Endkappen, Zugband und aramidverstärkte Polyester-Leiterkordeln
- UV- und witterungsbeständige Komponenten unterschiedlicher Zusammensetzung
- Windstabil je nach Größe und Betätigung

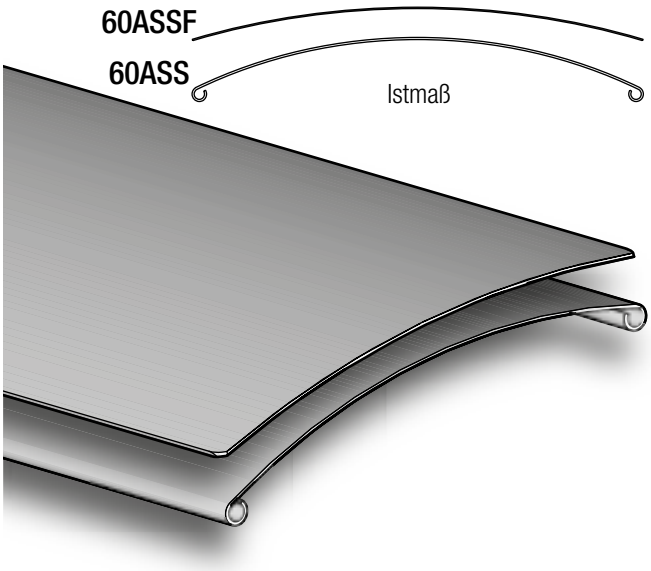

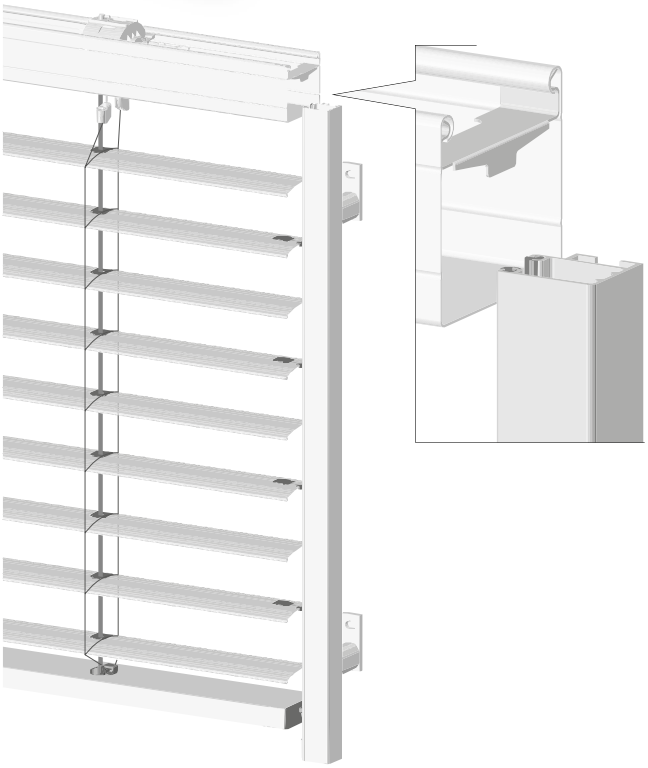

SEITENFÜHRUNGSPROFIL

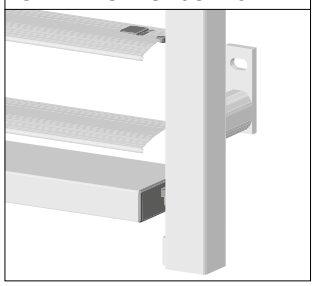

ZWISCHENFÜHRUNG

Für Raffstorebreiten über 2,5 m.

SEITENFÜHRUNGSHALTER

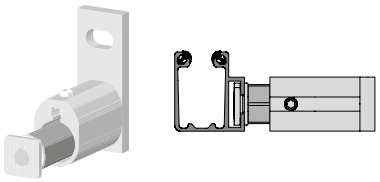

SEITENANSICHT

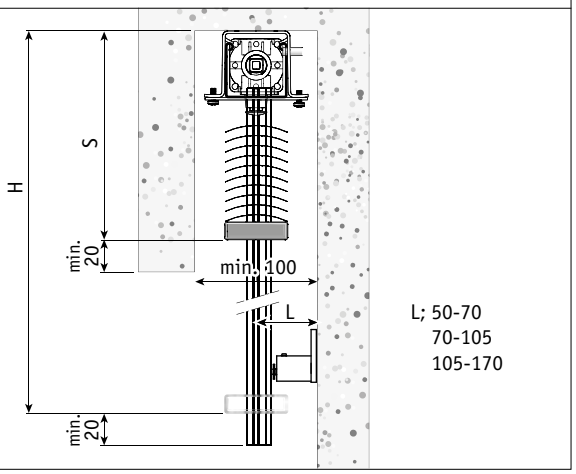

GRÖSSENBESCHRÄNKUNGEN

		Breite min. (cm)	Breite max. (cm)	Höhe max. (cm)	Oberfläche max. (m²)
Einfach	EL 60 AS	58	500	400	16
	EL 60 ASF	58	300	400	12
Gruppe	EL 60 AS		1000	400	20
	EL 60 ASF		1000	400	20

PAKETHÖHE (MM) (Zwischen-Raffstorehöhen auf page 79)

Raffstore-höhe H	Pakethöhe S 60AS	Pakethöhe S 60ASF	Raffstore-höhe H	Pakethöhe S 60AS	Pakethöhe S 60ASF
1000	183	142	3000	340	225
1500	222	164	3500	380	242
2000	260	185	4000	420	256
2500	297	205			

OPTIONEN EL60AS, EL60ASF

40°-ZEITSCHALTER

Standard; Senken der Lamellen geschlossen

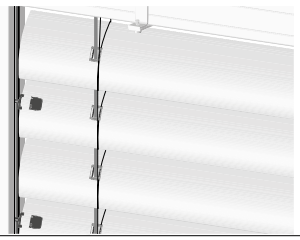

40°-Zeitschalter; Senken der Lamellen mit einem Winkel von 40°

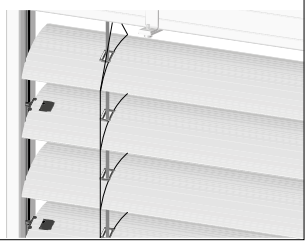

OBERSCHIENE

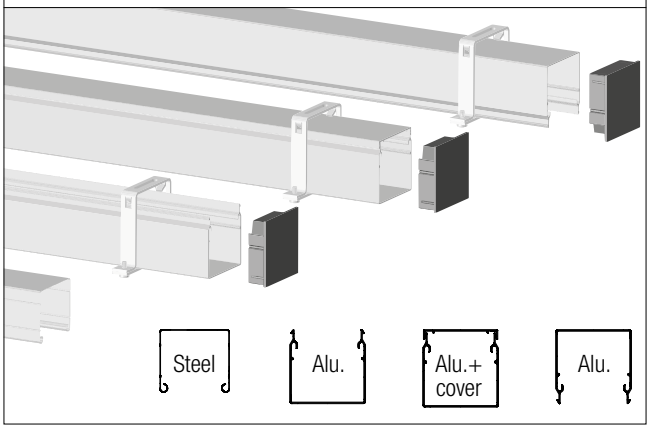

SEITENFÜHRUNGSHALTER

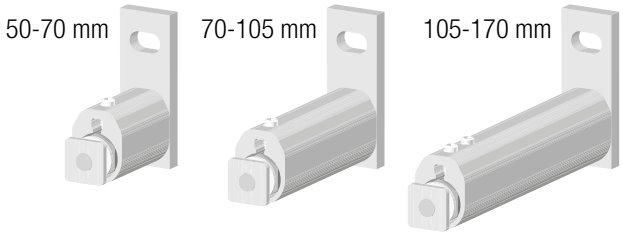

SEITENFÜHRUNGEN

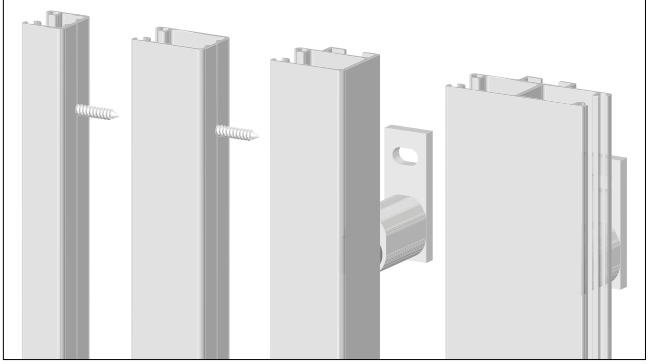

KUPPLUNG

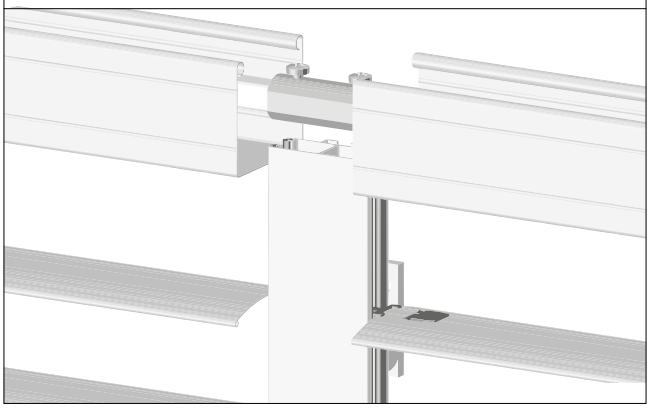

BLENDE

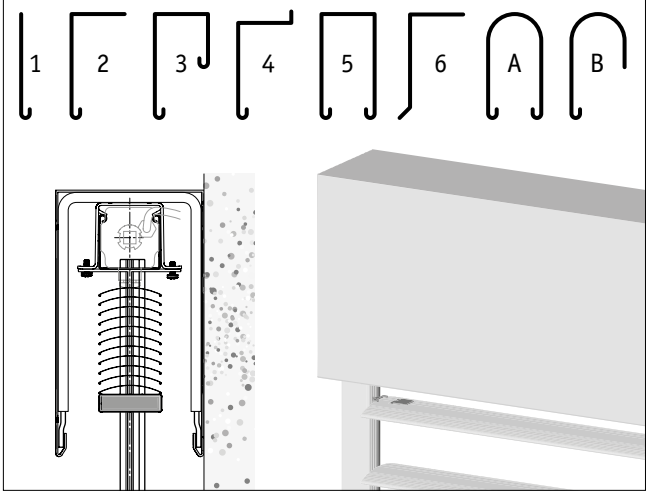

WEITERE OPTIONEN (Additional information on page 76)

- Schnellhebesystem für Notfälle (EL60ASN)
- Lichtleittechnik - Typ Standard
- Langsam laufender Motor für präzisere Lamellenverstellung
- Zeitschalter mit Senken der Lamellen in einem Winkel von 40°
- Gelochte Lamellen
- Zusätzliche Führungsseile
- Zu Motorsteuerungen siehe separat erhältliche Dokumentation
- Verriegelbare Unterschiene für Notfälle