Seitenführungsoptionen

TYP A: SEILFÜHRUNG

- Edelstahlseil ø 3 mm mit transparenter Nylonhülle
- Optisch unauffällig
- Erfordert einen Punkt zum Spannen am unteren Ende des Systems, aber keine Befestigungen an den Seiten.
- Optional in Sw. Ausführung
- Optional mit Gewindeteminals (Schraubfitting)

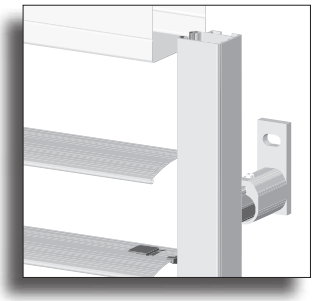

TYP AS: STANDARD-SCHIENENFÜHRUNG

- Schmale stranggepresste Aluminiumführungsschienen
- Einfache verstellbare Wandhalter
- Führungsschienen mit Halter oder als Laibungsschienen
- Doppelseitige Schiene für Gruppen

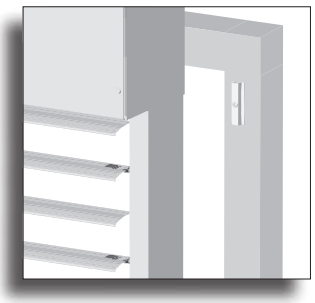

TYP ASC: KLICK-SCHIENENFÜHRUNG

- Oberschiene vormontiert einschließlich Blende
- Montage als vollständig vormontiertes System durch Clip-Führungsschienen
- Klickhalter können an den Fassadenverbindungsprofilen vormontiert werden, um die Montage vor Ort zu beschleunigen.
- Kein Lichtspalt zwischen Führungsschiene und Fassade
- Erhältlich für 60- und 80-mm-Lamellen (flexibel oder gebördelt) und für 88-mm-Lamellen
- Ausschließlich Motorbedienung

TYP ASS: AUFSTECK-SCHIENENFÜHRUNG

- Extrastabile Führungsschienen, rechteckig mit schmaler Vorderseite oder rund
- Führungsschienen bis zu einer Höhe von 1800 mm zwischen Oberschiene und unterem Halter befestigt
- Schnellere Montage, weniger Bohren in der Fassade

TYP ASK: KLEMMKONSOLEN-SCHIENENFÜHRUNG

- Extrastabile Führungsschienen, rechteckig mit schmaler Vorderseite oder rund
- Halter mit Klemmverbindung, geeignet zur Befestigung an Plastien Riegel in Fassaden
- Extrastabile Halter mit Klemmverbindung
- Freitragendes System bis zu einer Breite von 2500 mm (Option).
- Größerer Fassadenabstand möglich

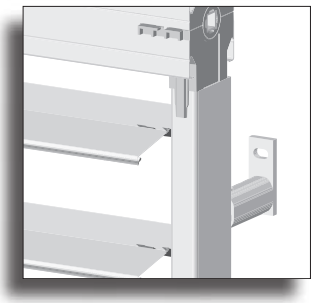

TYP V-AS: INTEGRIERTE ZUGBANDFÜHRUNG

- Ausschließlich 88-mm-Lamellen
- Kurbel- oder Motorbedienung
- Hebe und Senkmechanik in Führungsschiene integriert
- Unterschiene gegen Anheben durch den Wind oder von Hand gesichert
- Keine lamellen Stanzungen