# EVB EL60ASK, EL60ASKF

**AUSSENJALOUSIE/RAFFSTORE MIT ANTRIEB**

**60-MM-LAMELLEN MIT KLEMM-FÜHRUNGSSCHIENEN**

EL60ASK : gebördelte 60-mm-Lamellen
K60ASKF : flexible 60-mm-Lamellen

**Beschreibung**

- Montage auf oder zwischen Seitenführungen
- Rollgeformte Oberschiene in U-Form aus verzinktem Stahl 57 x 51 mm
- 230-V-Motor mit Wärmeschutzschalter, staub- und spritzwassergeschützt gemäß IP54
- Spezieller Wendemechanismus zur Verhinderung der selbsttätigen Lamellenverstellung unter Windlast
- Senken der Lamellen geschlossen, Heben der Lamellen mit einem Winkel von 45°
- Rollgeformte 60-mm-Lamellen mit Kunststoffbeschichtung aus teilrecyceltem Aluminium
- Stranggepresste Unterschiene 60 x 19 mm, naturfarben eloxiert oder pulverbeschichtet
- Stranggepresste Führungsschienen 18 x 37 mm mit Schlitz in ähnlicher Ausführung und schwarzer Einlage zur Geräuschdämmung
- Schwarze Unterschienen-Endkappen, Zugband und aramidverstärkte Polyester-Leiterkordeln
- UV- und witterungsbeständige Komponenten unterschiedlicher Zusammensetzung
- Windstabil je nach Größe und Betätigung

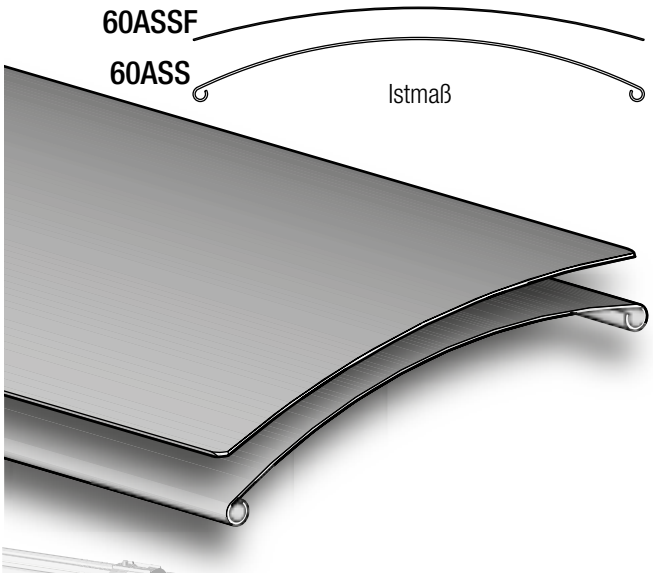


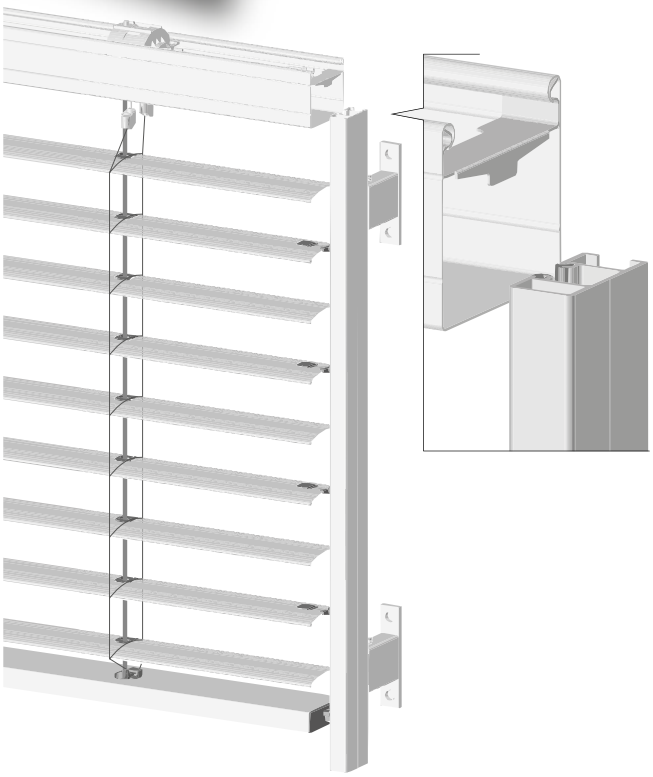

**SEITENFÜHRUNGSPROFIL**

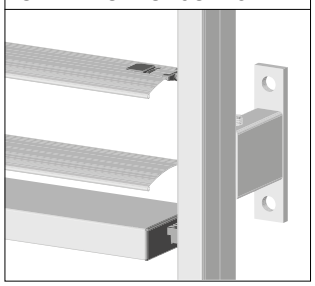

**ZWISCHENFÜHRUNG**

Für Raffstorebreiten über 2,5 m.

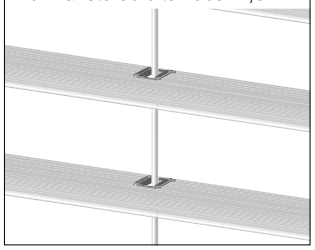

**SEITENFÜHRUNGSHALTER**

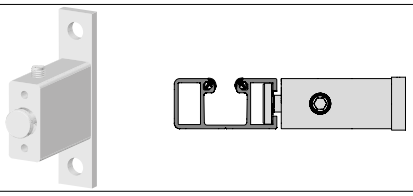

**SEITENANSICHT**

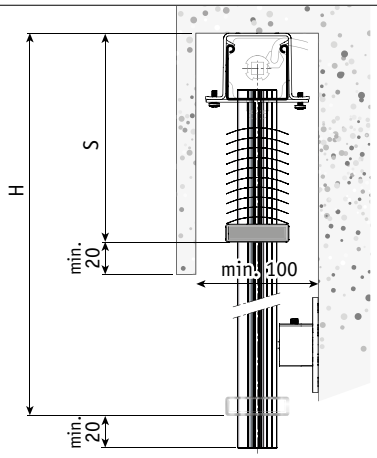


**GRÖSSENBESCHRÄNKUNGEN**

| | | Breite min. (cm) | Breite max. (cm) | Höhe max. (cm) | Oberfläche max. (m²) |
|---|---|---|---|---|---|
| Einfach | EL 60 ASK | 56 | 500 | 400 | 16 |
| | EL 60 ASKF | 56 | 300 | 400 | 12 |
| Gruppe | EL 60 ASK | | 1000 | 400 | 20 |
| | EL 60 ASKF | | 1000 | 400 | 12 |

**PAKETHÖHE (MM)** (Zwischen-Raffstorehöhen auf page 79

| Raffstore-höhe H | Pakethöhe S 60ASK | Pakethöhe S 60ASKF | Raffstore-höhe H | Pakethöhe S 60ASK | Pakethöhe S 60ASKF |
|---|---|---|---|---|---|
| 1000 | 183 | 142 | 3000 | 340 | 225 |
| 1500 | 222 | 164 | 3500 | 380 | 242 |
| 2000 | 260 | 185 | 4000 | 420 | 256 |
| 2500 | 297 | 205 | | | |

# OPTIONEN EL60ASK, EL60ASKF

## FREIER BEHANG

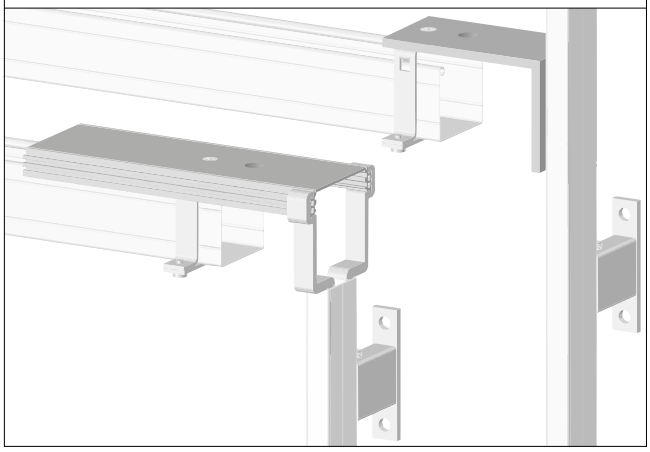

## SEITENFÜHRUNGSHALTER

Größen gemäß Kundenspezifikationen.

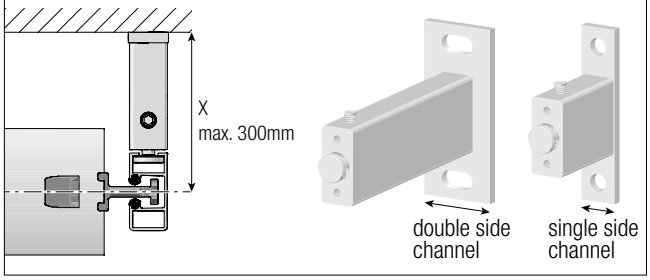


## SEITENFÜHRUNGEN

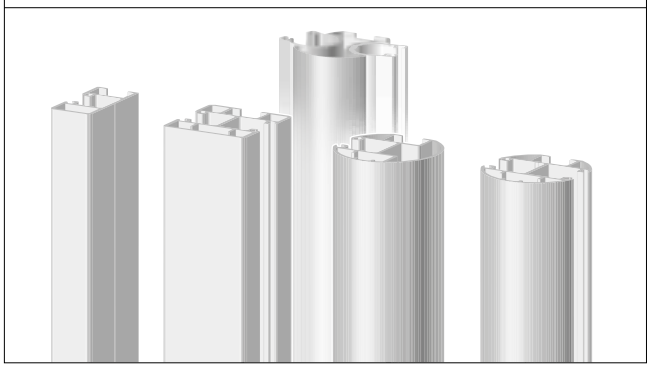

## BLENDE

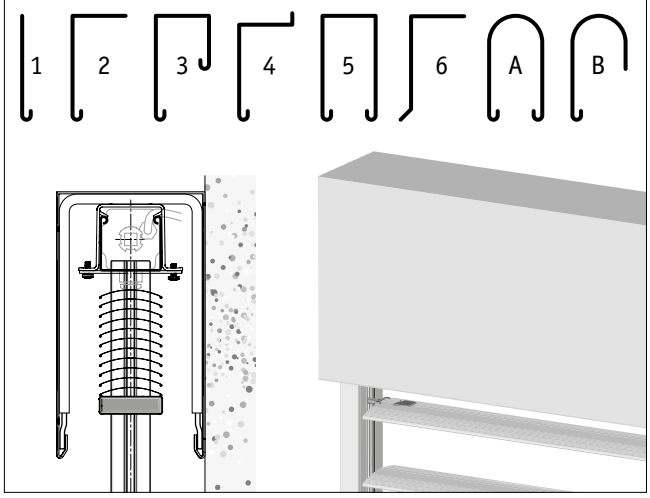


## 40°-ZEITSCHALTER

Standard; Senken der Lamellen geschlossen

40°-Zeitschalter;Senken der Lamellen mit einem Winkel von 40°

## OBERSCHIENE

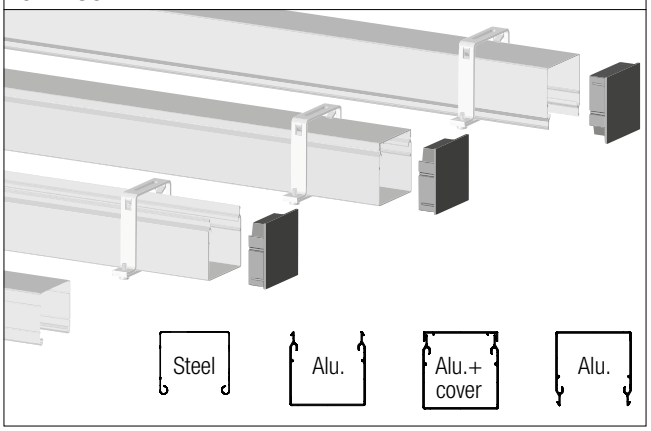


## KUPPLUNG

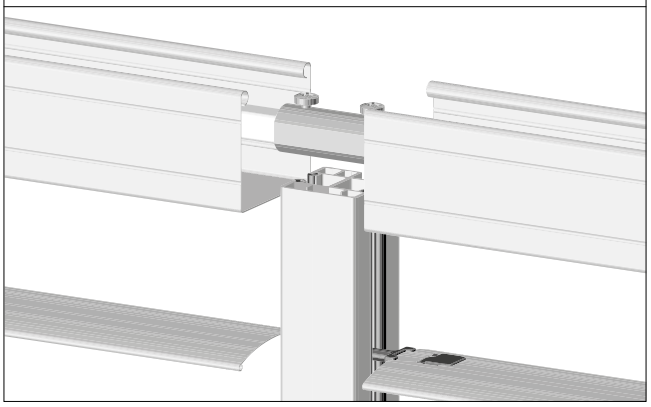

## WEITERE OPTIONEN (Additional information on page 76)

- Schnellhebesystem für Notfälle (EL60ASKN)
- Lichtleittechnik - Typ Standard
- Langsam laufender Motor für präzisere Lamellenverstellung
- Zeitschalter mit Senken der Lamellen in einem Winkel von 40°
- Gelochte Lamellen
- Zusätzliche Führungsseile
- Freies Behangsystem
- Zu Motorsteuerungen siehe separat erhältliche Dokumentation