EVB ELV88AS

AUSSENJALOUSIE/RAFFSTORE MIT MOTORANTRIEB

88-MM-LAMELLEN MIT FÜHRUNGSSCHIENEN UND INTEGRIERTEM ZUGBAND

ELV88AS: Gebördelte 88-mm-Lamellen in Z-Form mit Dichtung

Beschreibung

- Rollgeformte Oberschiene in U-Form aus verzinktem Stahl 57 x 51 mm
- 230-V-Motor mit Wärmeschutzschalter, staub- und spritzwassergeschützt gemäß IP54
- Spezieller Wendemechanismus zur Verhinderung der selbsttätigen Lamellenverstellung unter Windlast
- Senken der Lamellen geschlossen, Heben der Lamellen geöffnet
- Rollgeformte 88-mm-Lamellen mit Kunststoffbeschichtung aus teilrecyceltem Aluminium
- Gebördelte Lamelle mit Einlage einer schwarzen Dichtung zum Verringern von Kontaktgeräuschen und Lichteintritt
- Stranggepresste Unterschiene 90 x 45 mm, naturfarben eloxiert oder pulverbeschichtet
- Stranggepresste Führungsschienen 26 x 44 mm mit Schlitz und integriertem Zugband in ähnlicher Ausführung und schwarzer Einlage zur Geräuschdämmung
- Schwarze Unterschienen-Endkappen und schwarzes Zugband
- Graues Kugelband für optimale Paketbildung der Lamellen
- UV- und witterungsbeständige Komponenten unterschiedlicher Zusammensetzung
- Windstabil je nach Größe und Betätigung

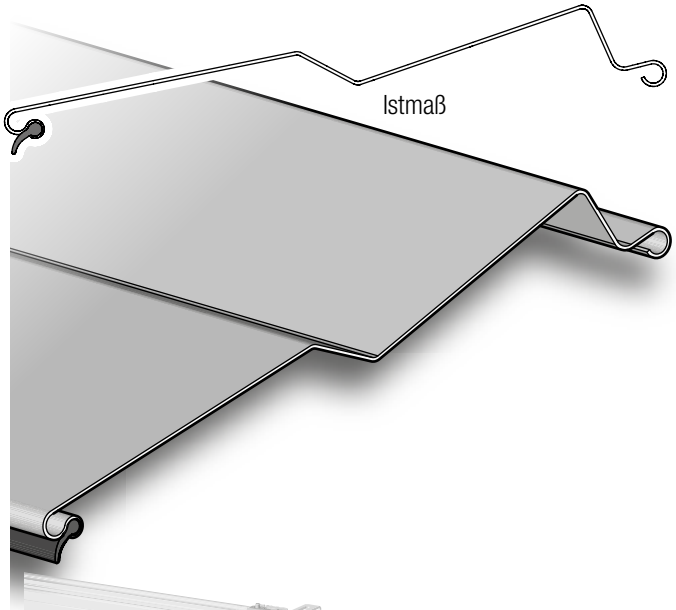

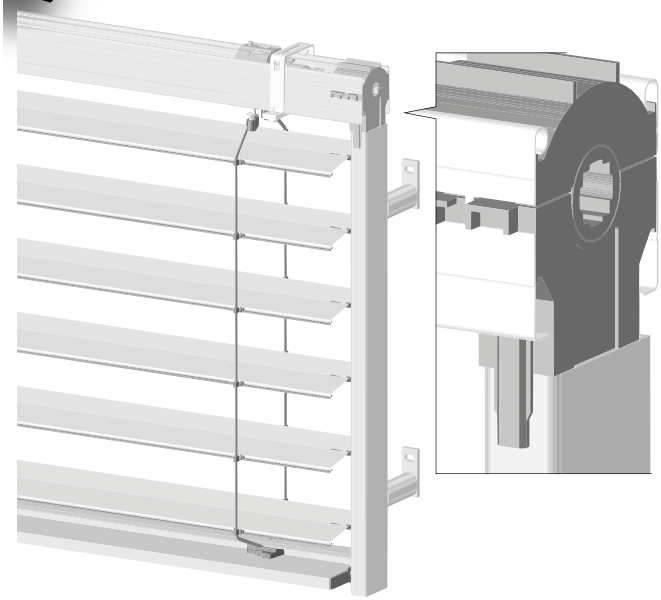

SEITENFÜHRUNGSPROFIL

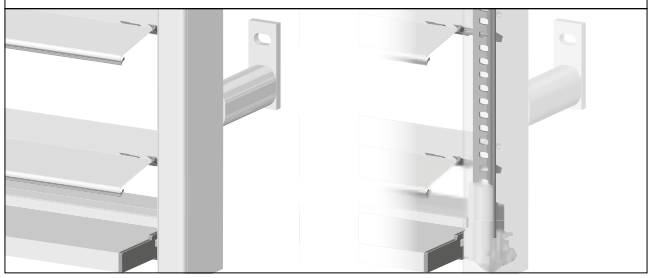

SEITENFÜHRUNGSHALTER

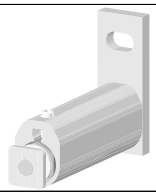

SEITENANSICHT

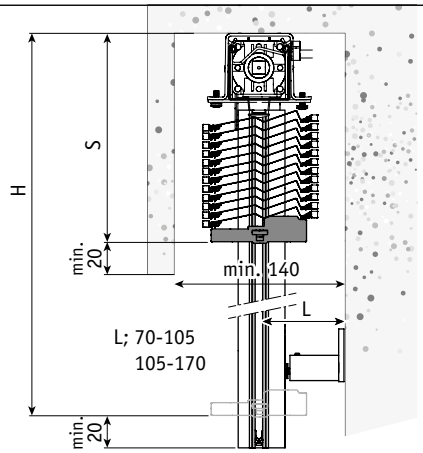

EXTRASTABILE UNTERSCHIENE (90 x 45 mm)

Für Raffstorebreiten über 1,80 m

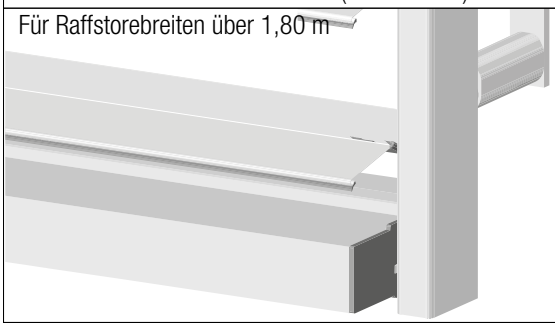

GRÖSSENBESCHRÄNKUNGEN

	Breite min. (cm)	Breite max. (cm)	Höhe max. (cm)	Oberfläche max. (m²)
ELV 88AS	62	300	350	10

PAKETHÖHE (MM) (Zwischen-Raffstorehöhen auf page 79)

Raffstorehöhe H	Pakethöhe S	S mit extrastabiler Unterschiene	Raffstorehöhe H	Pakethöhe S	S mit extrastabiler Unterschiene
1000	200	220	2500	305	325
1500	235	255	3000	340	360
2000	270	290	3500	375	395

OPTIONEN ELV88AS

40°-ZEITSCHALTER

Standard; Senken der Lamellen geschlossen

40°-Zeitschalter; Senken der Lamellen mit einem Winkel von 40°

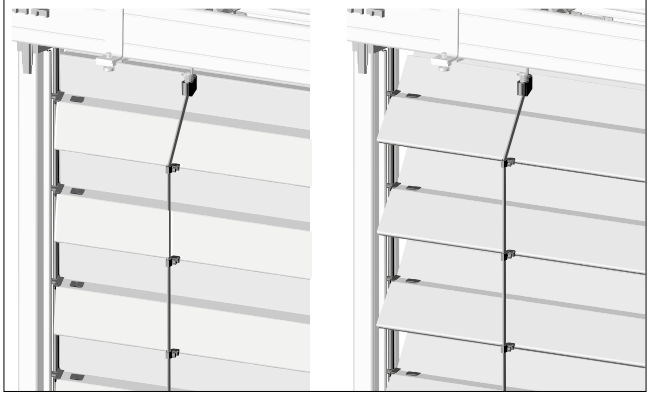

OBERSCHIENE

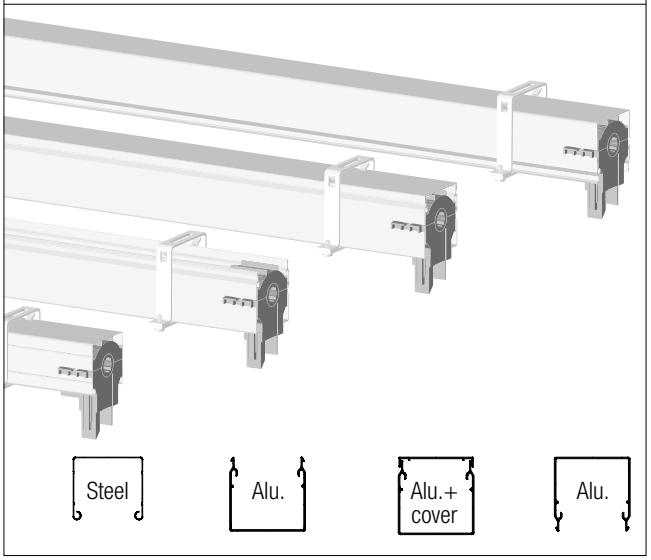

SEITENFÜHRUNGSHALTER

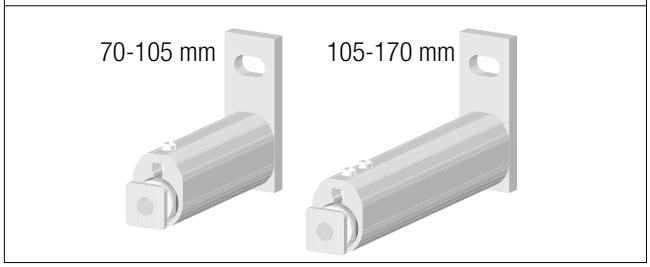

BLENDE

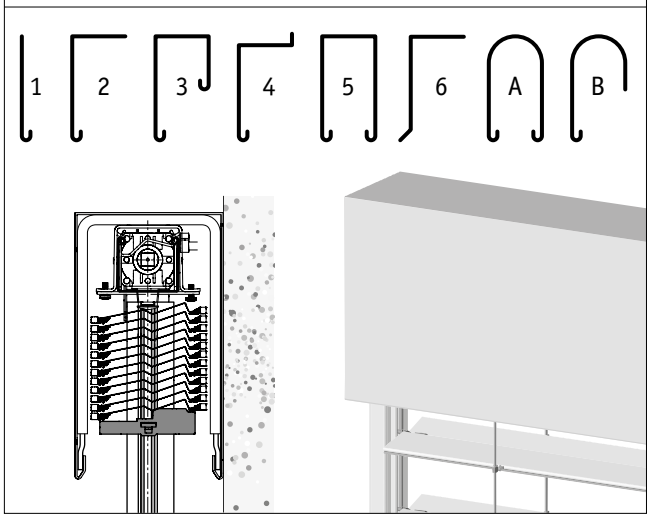

WEITERE OPTIONEN (Additional information on page 76)

- Langsam laufender Motor für präzisere Lamellenverstellung
- Zeitschalter mit Senken der Lamellen in einem Winkel von 40°
- Graue Aramid-Leiterkordeln für kleine Blenden
- Gelochte Lamellen
- Zu Motorsteuerungen siehe separat erhältliche Dokumentation